INFORMATIONS TÉLÉCOPIEUR		#SÉRIE:
DESTINATAIRE:	NOX-AB **21 INDUSTRIELLE, DELSON, QC. J5B 1V7** TEL: (450) 635-4877 * FAX: (450) 635-4878 WWW.INOX-FAB.COM	DATE COMMANDE:
FAX:		DATE APPROBATION:
EXPÉDITEUR:		DATE FABRICATION:
FAX: (450) 635-4878		DATE LIVRAISON:

COMMANDE	Client:		PLAN PAR:
SOUMISSION	P.O.#		INSPECTION FINALE
APPROBATION	Projet:		NOM:
À CONSERVER POUR ARCHIVES	Modèle: **Comptoir de travail réfrigérée CTR–CI–120–30**		DATE:

DÉTAILS COMPRESSEUR	INFOS COMPRESSEUR	INFOS ÉLECTRIQUE	TEST
#ONCE: FREON:	UNIT MODEL:		DIÉLECT.
DELAIS DESCENTE:	UNIT SERIAL:	VOLT: 115 PHASE:	CONTINUITÉE
PRESSION 3° B: H:	COMP. SERIAL:	AMP.: CYCLE:	PRESSION

ARRÊTS	#	#	#	#	#	#	#	#	#	#	#

QTÉ:

#ITEM:

PRIX:

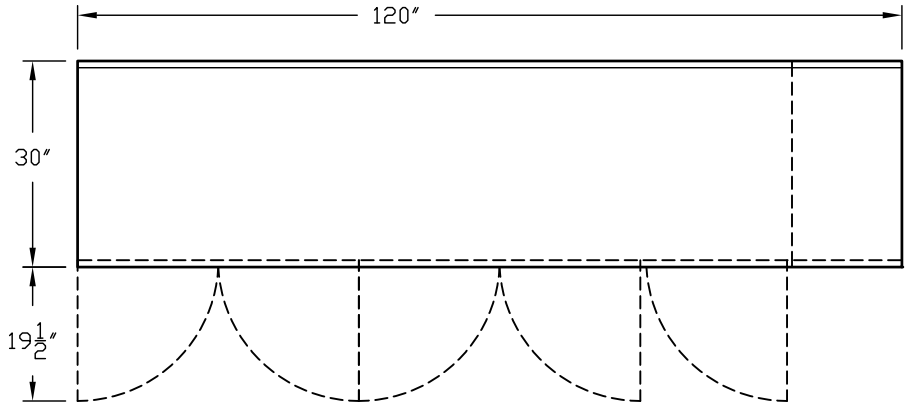

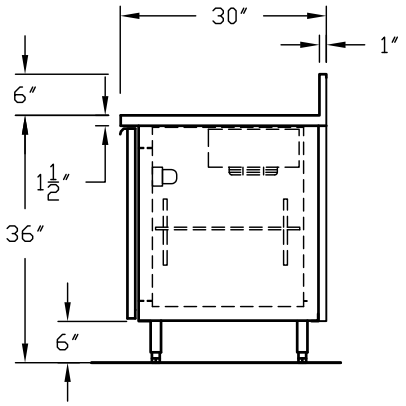

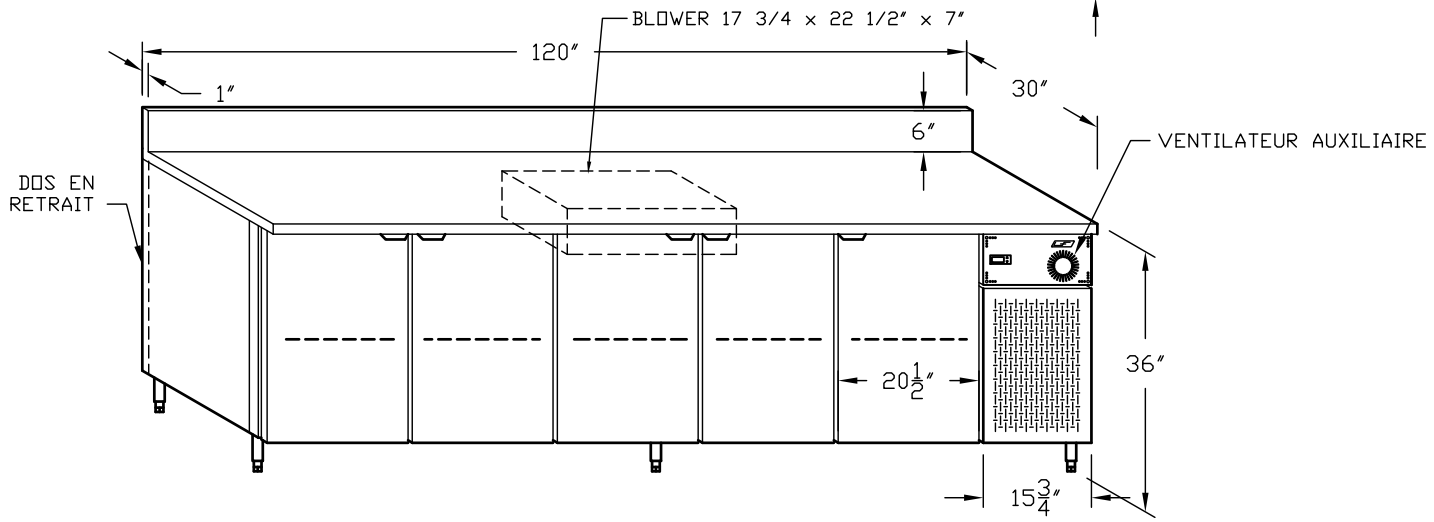

1 COMPRESSEUR: 1/3 HP
1 ÉVAPORATEUR À AIR FORCÉE: PR 30
1 CONTRÔL ÉLECTRONIQUE
1 CORDON ET FICHE 115 VOLT NEMA 5–15P
4 TABLETTES FINI ALUM. PERFORÉ: 21 1/2" P x 19" L
1 TABLETTE FINI ALUM. PERFORÉ: 21 1/2" P x 21" L

DESSUS EN : AC.INOX.
DEVANT ET BOUTS EN: AC.INOX.
DOS: GALV.
INTÉRIEUR ALUM. SAUF FOND EN AC.INOX.
LUMIÈRE INTÉRIEUR AUTOMATIQUE
PANNE D'ÉVAPORATION DE CONDENSATION
PATTES EN: AC. INOX.

I:\DWG\ISOMÉTRIE\ISO CTR\ISO CTR CI\STANDARD CTR CI.dwg, 2011 03 18 16:56:17, Adobe PDF

CE DESSIN DOIT SERVIR UNIQUEMENT POUR FIN DE COMPREHENSION ENTRE INOX–FAB ET SON CLIENT.